ИНСТРУКЦИЯ
ПО УСТАНОВКИ ЗАЗЕМЛЯЮЩЕГО УСТРОЙСТВА МАРКИ **УЗМ**

НАЗНАЧЕНИЕ

Заземляющее устройство УЗМ предназначено для электрического соединения внешнего проводника кабелей с заземляющей шиной или заземлённой опорой, мачтой и т.п. с целью предотвращения опасного воздействия атмосферного электричества на аппаратуру и персонал.

Заземляющие устройства УЗМ герметизируется лентами из резиновой мастики (Scotchfil) и всепогодной ориентированной ПВХ лентой (Scotch Super 33+ или 88Т). При его монтаже не требуется применение нагревательных приборов.

КОМПЛЕКТНОСТЬ

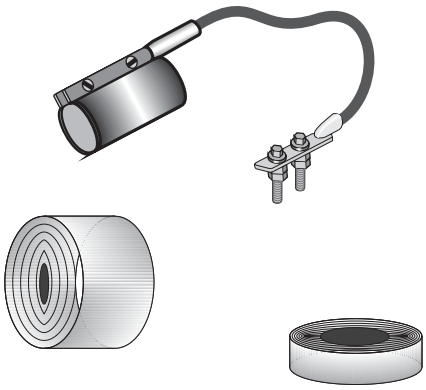

1. Хомут из медной ленты с отбортовкой и впрессованным проводом заземления, стягиваемый двумя винтами.
2. Провод заземления с наконечником, с двумя крепёжными винтами, с шайбами и двумя гайками каждый.
3. Герметизирующие ленты:
   - лента из резиновой мастики Scotchfil фирмы 3М.
   - ПВХ лента Scotch Super 33+ или 88Т фирмы 3М.
4. Инструкция по установки.

УЗМ изготавляется для коаксиальных кабелей со следующими диаметрами по внешнему проводнику:

Марка УЗМ	Диаметр внешнего проводника	Марки кабелей				Расход Scotchfil на один УЗМ, м	Расход ПВХ ленты на один УЗМ, м
УЗМ-3/8”	7-8 мм	РК75-7-11 RG-213H-1000, и др. РК50-7-11				0,19	2,5
УЗМ-1/2”	13-14 мм	RF-1/2”	LCF-12	LDF-4		0,25	3
УЗМ-5/8”-01	19-20 мм	RF-5/8”	TELLU-3			0,375	5
УЗМ-5/8”	21-22 мм	РК50-17-51		РК75-17-51		0,375	5
УЗМ-7/8”	24-25 мм	RF-7/8”	LCF-78	LDF-5		0,375	5
УЗМ-1 1/4”	35-36 мм	RF-1 1/4”	LCF-114	LDF-6		0,5	6,67
УЗМ-1 5/8”	46-47 мм	RF-1 5/8”	LCF-158	LDF-7		0,75	10

МОНТАЖ УЗМ НА КАБЕЛЬ

Заземляющее устройство рекомендуется монтировать на начальном, среднем и конечном участках кабеля, а также перед вводом кабеля в помещение с аппаратурой в местах, где возможно соединение хомута УЗМ с заземляющей шиной, заземленной опорой или мачтой соединительным проводом длиной 0,85±0,05 м.

ПОРЯДОК МОНТАЖА

1. Удалить оболочку без повреждения внешнего проводника на участке длиной 41 ±1мм.

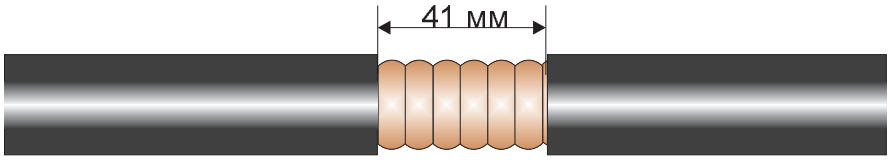

2. Установить хомут заземлителя на кабель, стянув винты. При этом хомут необходимо расположить так, что бы заземляющий провод был направлен вниз.

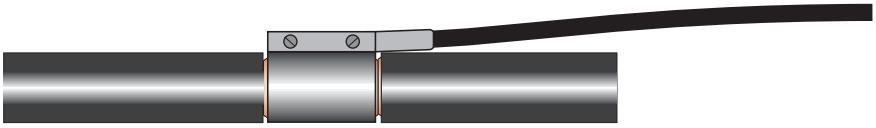

3. Разделить резиновую мастику на 4 отрезка - 3 коротких и один длинный.

4. Первый из трёх коротких отрезков мастики обматать вокруг кабеля под заземляющем проводом, как можно ближе к хомуту.

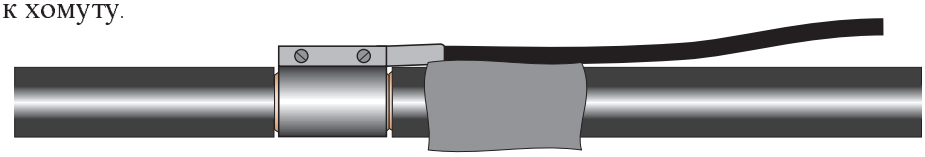

5. Второй короткий отрезок мастики наложить поверх хомута, так чтобы закрыть стяжку, при этом один конец должен перехлестнуться с первым отрезком. Добиться как можно большего слипания отрезков друг с другом.

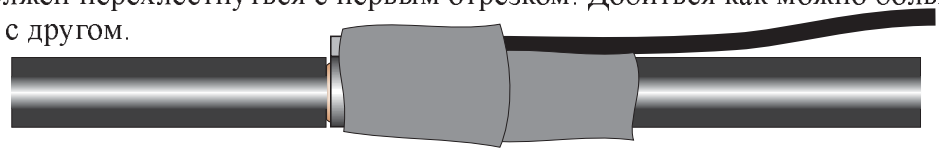

6. Третий короткий отрезок мастики намотать вокруг заземляющего провода покрыв, первую и вторую обмотки.

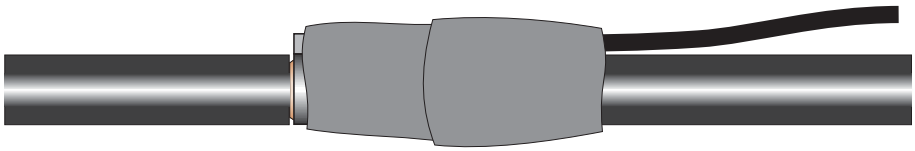

7. По возможности, как можно лучше сжать все три обмотки мастики между собой, а так же тщательно обжать заземляющий провод.

8. Отступив 2,5-3 см от последнего отрезка, намотать длинный отрезок. Намотку осуществлять с 50% перекрытием витков, при этом необходимо отрезок растягивать примерно в два раза. Заканчивать обмотку необходимо, зайдя на оболочку кабеля на 2,5-3 см от хомута заемлителя.

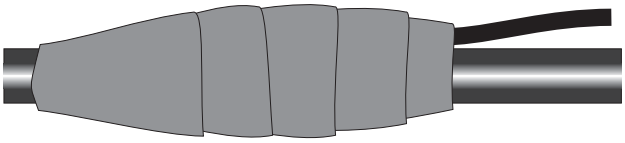

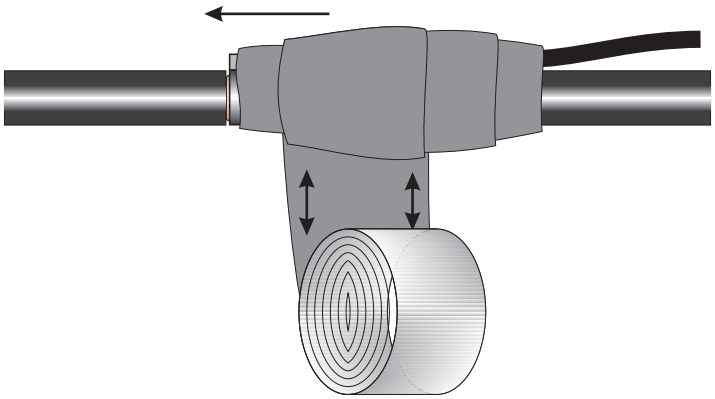
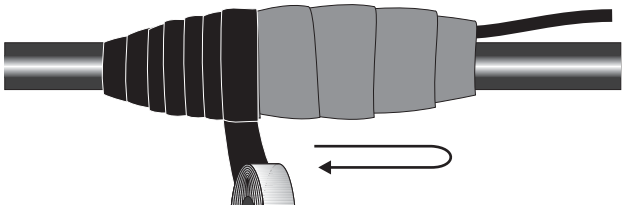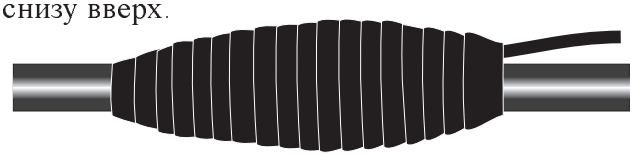
9. Отступив 2,5-3 см от намотки мастикой намотать изоляционную ПВХ ленту. Намотку осуществлять с небольшим натяжением и 50% перекрытием витков. Необходимо намотать два слоя ПВХ ленты, пройдя ей сначало сверху вниз, затем не прерываясь снизу вверх.